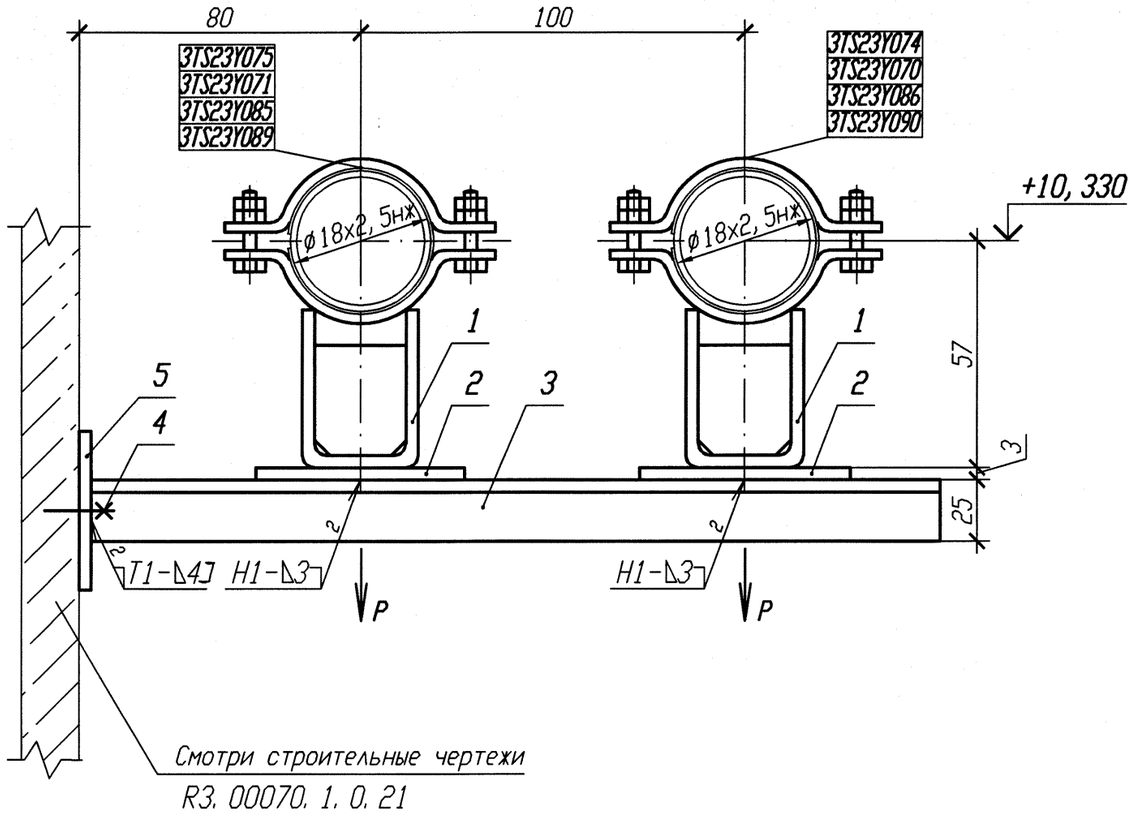

Спецификация деталей

Поз.	Обозначение	Наименование	Кол.	Материал	Масса, кг ед.	Масса, кг общ.	Примечание
1	Л8-511. 000-01	Опора 18К	2	Сборный	0, 43	0, 86	
2	ГОСТ 19903-90	Лист Б-ПН 3х80х130	2	ПК370В-IУ ГОСТ 16523-97	0, 25	0, 5	
3	ГОСТ 8509-93	Уголок Б 25х25х4 l=300	2	Вст 3 сп 5 ГОСТ 535-2005	0, 44	0, 88	
4	ГОСТ 28778-90	БСР 10х100 У3	2	Сборный	0, 09	0, 18	
5	10. 377. 11	Лист Б-ПН 4х80х70	1	ст 3 сп 5 ГОСТ 14637-89	0, 18	0, 18	
	ГОСТ 9467-75	Электроды		УОНИИ 13/45			
				Итого:		2, 6	

ДЕТАЛЬ ПОЗ. 5

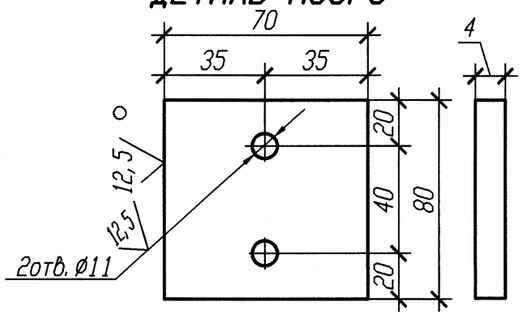

Номер опоры	P, кН	Номер опоры	P, кН
3TS23Y070 3TS23Y074	0, 03	3TS23Y071 3TS23Y075	0, 03
3TS23Y085 3TS23Y089	0, 04	3TS23Y086 3TS23Y090	0, 05

1 Привязку опоры смотри 3TS23Z16, 3TS23Z41.
2 Изготовить четыре комплекта.
3 Сварку производить по ГОСТ 5264-80.
4 Спецификация составлена для двух опор.
5 Отметка трубопровода подлежит уточнению в соответствии с уклоном трубопровода.
6 Максимальная нагрузка на опору дана с учетом сейсмического воздействия.

АРХИВНЫЙ ЭКЗЕМПЛЯР

Изм.	Кол. уч.	Лист	N док.	Подп.	Дата
1	-	Зам.	102-12	-	-
Инженер		Соприф			22.08
Пров. вед. инж.		Веренцова			24.08
Пров. нач. гр.		Жук			24.08
Н. контр		Краснояров			27.08

Инв. N подл. R3. 00783. 1. 0. 11
Лист 230

R3. TS21. 3012. 011. 01. 00. 054

Ростовская АЭС Блок 3

Реакторное отделение
Негерметичная часть
Трубопроводы системы очистки технологических сдувок

Стадия	Лист	Листов
Р		1

Опора скользящая 3TS23Y070, 3TS23Y071, 3TS23Y074, 3TS23Y075, 3TS23Y085, 3TS23Y086, 3TS23Y089, 3TS23Y090

ОАО "НИАЭП" 2012

Инв. N подл. | Подп. и дата | Взам. инв. N
R3. 00783. 1. 0. 11

Формат А3